

SYSTEME FÜR BALKON, ZAUN UND GELÄNDER

info@arp.bz

www.arp.bz

ARP BIETET PATENTIERTE UND GEPRÜFTE SYSTEME FÜR BALKON, ZAUN UND GELÄNDER AN.

Hochwertige Materialien und eine hervorragende Verarbeitung der Produkte sind unser Aushängeschild und gleichzeitig die Voraussetzung für eine schnelle und einfache Montage.

Unsere Kunden, darunter viele Handwerker als auch versierte Heimwerker, schätzen die Qualität, die Montagefreundlichkeit und die schnelle Lieferung der bewährten ARP-Systeme für Balkone, Zäune und Geländer.

Wir bieten die passende Systemlösung für jede Variante eines Balkons, Zauns oder Geländers:

+ MONTAGESCHUHE	Serie MH · MV · MZ
+ PFOSTEN	PF40 · PF60 · PF80 · QT
+ HANDLÄUFE	Edelstahl / Aluminium
+ FÜLLUNGEN	HPL-Platten auf Maß

Kombinieren Sie die große Auswahl an Systemvarianten mit passendem Handlauf und Füllung.

DAS ARP SYSTEM IM ÜBERBLICK

DIE 3 MONTAGESYSTEME UND PASSENDEN SYSTEMKOMPONENTEN FÜR JEDE EINBAUSITUATION

01 BALKON HORIZONTAL

SERIE MH

SEITE 04 - 05

ZUM AUFDÜBELN AUF BETON

+ Montage oben auf der Betonplatte
+ 3 Justierschrauben (Gefälleausgleich)
+ Für Pfosten 40/40 und 60/40 mm
+ 3 Baulängen: 240 / 300 / 440 mm

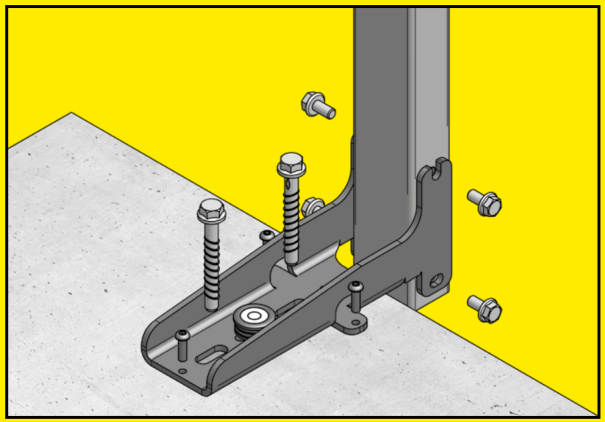

02 BALKON VERTIKAL

SERIE MV

SEITE 06 - 07

ZUM STIRNSEITIGEN ANDÜBELN

+ Montage an der Stirnseite (Beton/Holz)
+ Volle Balkonnutzfläche bleibt erhalten
+ 25, 40 oder 80 mm auskragend
+ Spezielle Ausführung MV-H für Holz

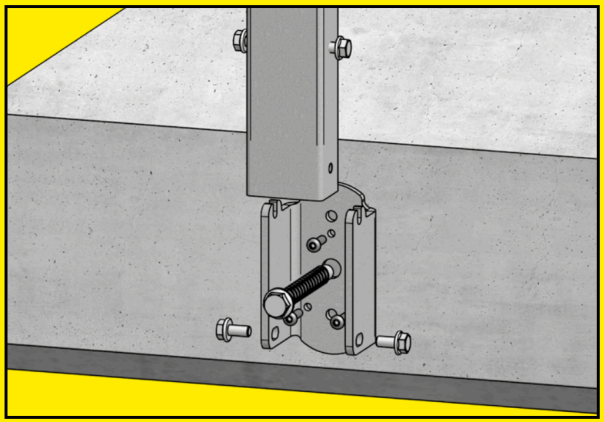

03 ZAUNMONTAGE

SERIE MZ

SEITE 08 - 09

ZAUNFUSS AUF BETONMAUER

+ Kompakte Aufdübelmontage auf Beton
+ Schnelle Ausrichtung per Dosenlibelle
+ Für Stahlpfosten 40/40, 60/40, 80/80
+ Ausführung MZ90-100 für Holz 90/90

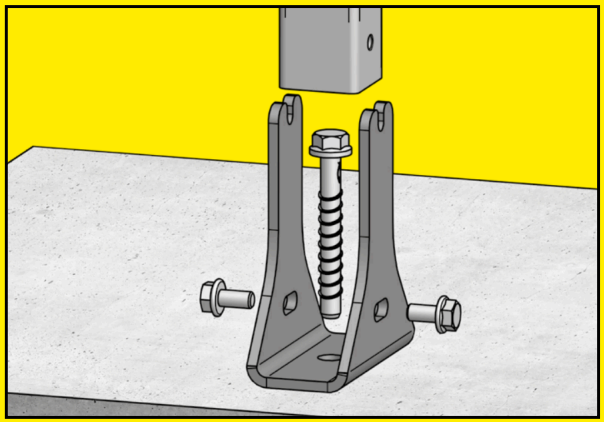

04 FÜLLUNGEN FÜR BALKON UND ZAUN (SEITE 10)

+ HPL-Platten: witterungsbeständig, kratzfest, UV-stabil und pflegeleicht
+ Große Auswahl an Farb-, Holz-, Stein- und Metalldekoren
+ Werkseitiger Zuschnitt auf Maß, Kantenfasung / Bohrungen

05 HANDLÄUFE, TRÄGER / PFOSTEN (SEITE 11)

+ Handlaufträger für Edelstahl (HTI40 / HTI60) und Alu (HT40 / HT60)
+ Edelstahl-Handlauf Ø 42,4 mm / Alu-Handläufe (HLA100 / 120 / 150 / 138)
+ Verzinkte Stahlpfosten (PF40 / PF60 / PF80) und Querträger (QT)

GEPRÜFTE QUALITÄT NACH EN 1090-1

Fertigung in Südtirol - für schnelle Montage, höchste Stabilität und Langlebigkeit.

WWW.ARP.BZ



BALKONMONTAGE MIT HORIZONTALEN MONTAGEFÜSSEN ZUM AUFDÜBELN

MH40-240
für Balkonpfosten 40/40 (Länge 240 mm)

MH40-300
für Balkonpfosten 40/40 (Länge 300 mm)

MH40-440
für Balkonpfosten 40/40 (Länge 440 mm)

MH60-240
für Balkonpfosten 60/40 (Länge 240 mm)

MH60-300
für Balkonpfosten 60/40 (Länge 300 mm)

MH60-440
für Balkonpfosten 60/40 (Länge 440 mm)

VORTEILE SERIE MH

+ Aufdübelmontage oben auf der Betonplatte
+ 3 Justierschrauben für Gefälleausgleich
+ 3 Baulängen (240 / 300 / 440 mm)
+ Feuerverzinkt / pulverbeschichtet
+ Verdeckte Pfostenverschraubung

+ Noch mehr Artikel im Online-Shop: www.arp.bz

BALKONMONTAGE MIT HORIZONTALEN MONTAGEFÜSSEN ZUM AUFDÜBELN

01 Bohrlöcher in gewünschter Position und Abstand bohren.

02 Bohrlöcher und Montagefläche von Staub säubern.

03 Die 3 Justierschrauben M6 [3] am Montagefuß [1] eindrehen, bis sie ca. 3-4 mm auf der Unterseite überstehen.

04 Montagefuß [1] mit Betonschrauben [2] locker ansetzen.

05 Montagefuß [1] anhand der 3 Justierschrauben [3] exakt ausrichten (mit Hilfe einer Dosenlibelle [4]).

06 Injektionsmörtel durch die Einspritzlöcher am Montagefuß [1] unter den Fuß pressen, aushärten lassen und anschließend die Betonschrauben [2] fest anziehen.

07 Beim Balkonpfosten die obere Pfostenschraube [5] eindrehen und auf den Montagefuß [1] setzen.

08 Mit Hilfe von Laser oder Schnur auf gewünschter Höhe markieren, abnehmen und winklig abschneiden.

09 Wieder aufsetzen, untere Pfostenschraube [5] eindrehen, mit Wasserwaage ausrichten und festschrauben.

10 Erforderlichen Handlaufträger [6] oben in den Balkonpfosten einsetzen.

ARTIKELBEZEICHNUNG · BEISPIEL: MH40-240

MH = **Montagefuß Horizontal** (zum Aufdübeln von oben)
40 = **Steher / Pfosten** (40: 40/40 · 60: 60/40 mm)
240 = **Länge Fuß** (240 mm · auch 300 / 440 mm)

+ Noch mehr Artikel, Ausführungen und Zubehör unter www.arp.bz

BAUTEIL-LEGENDE [1] - [6]

[1] Montagefuß MH
[2] Betonschrauben
[3] 3x Justierschrauben M6
[4] Dosenlibelle (zum Ausrichten)
[5] Pfostenschrauben
[6] Handlaufträger (HT / HTI)

HINWEIS: Befestigung mit Injektionsmörtel

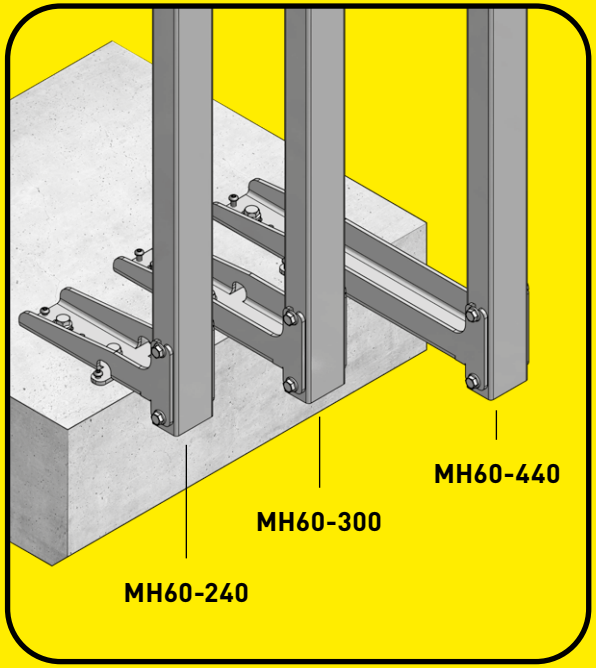

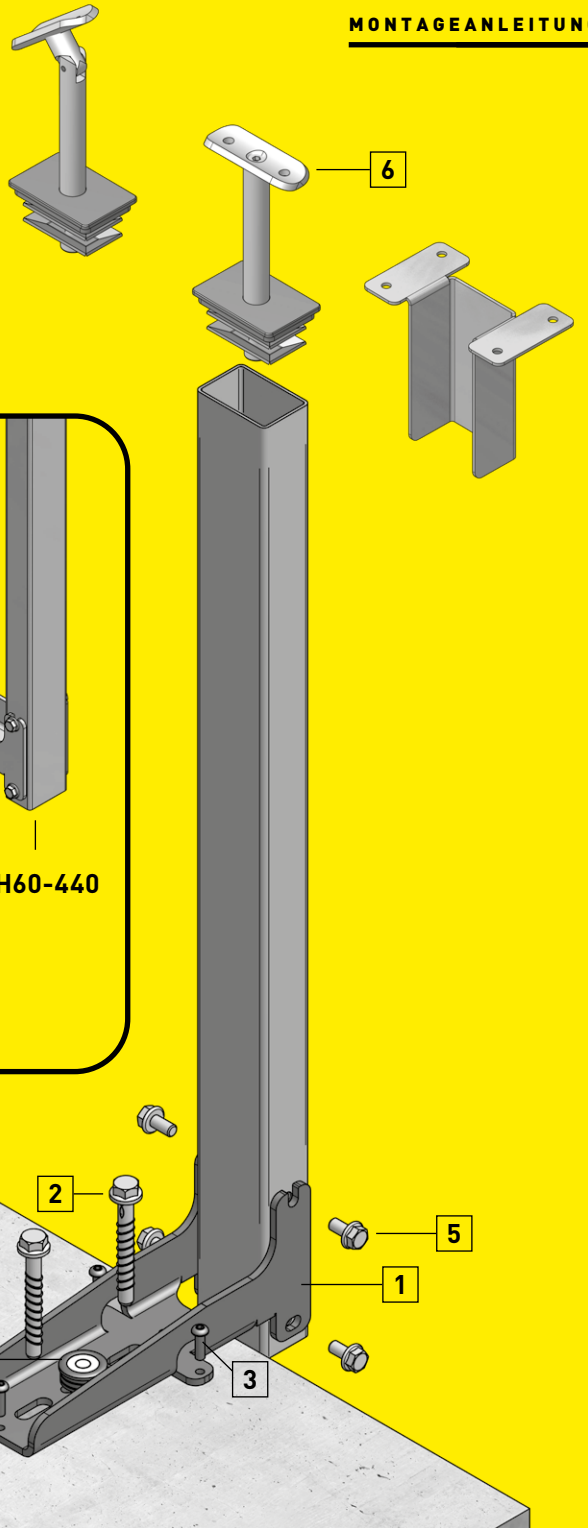

BALKONMONTAGE MIT VERTIKALEN MONTAGEFÜSSEN ZUM ANDÜBELN

MV40-100
für Balkonpfosten 40/40 (Länge 100 mm)

MV40-130
für Balkonpfosten 40/40 (Länge 130 mm)

MV40-130-40
für Balkonpfosten 40/40 (Länge 130 mm)
40 mm auskragend

MV60-100
für Balkonpfosten 60/40 (Länge 100 mm)

MV60-130
für Balkonpfosten 60/40 (Länge 130 mm)

MV60-130-40
für Balkonpfosten 60/40 (Länge 130 mm)
40 mm auskragend

MV60-130-80
für Balkonpfosten 60/40 (Länge 130 mm)
80 mm auskragend

MV40-H
SPEZIELL FÜR HOLZMONTAGE
für Balkonpfosten 40/40

MV60-H
SPEZIELL FÜR HOLZMONTAGE
für Balkonpfosten 60/40



BALKONMONTAGE MIT VERTIKALEN MONTAGEFÜSSEN ZUM ANDÜBELN

01 Bohrloch in gewünschter Position und Abstand bohren.

02 Bohrloch und Montagefläche von Staub säubern.

03 Die 3 Justierschrauben M6 [2] am Montagefuß [1] eindrehen, bis sie ca. 3-4 mm auf der Hinterseite überstehen.

04 Montagefuß [1] mit Betonschraube [3] locker ansetzen.

05 Montagefuß [1] anhand der 3 Justierschrauben [2] exakt ausrichten (mit Hilfe einer Wasserwaage).

06 Injektionsmörtel durch die Einspritzlöcher am Montagefuß [1] unter den Fuß pressen, aushärten lassen und anschließend die Betonschraube [3] fest anziehen.

07 Beim Balkonpfosten die obere Pfostenschraube [4] eindrehen und auf den Montagefuß [1] setzen.

08 Mit Hilfe von Laser oder Schnur auf gewünschte Höhe markieren, abnehmen und winklig abschneiden.

09 Wieder aufsetzen, untere Pfostenschraube [4] eindrehen, mit Wasserwaage ausrichten und festschrauben.

10 Erforderlichen Handlaufträger [5] oben in den Balkonpfosten einsetzen.

ARTIKELBEZEICHNUNG · BEISPIEL: MV40-130-40

MV	=	**Montagefuß Vertikal** (stirnseitige Montage)
40	=	**Steher / Pfosten** (40: 40/40 · 60: 60/40 mm)
130	=	**Länge Fuß** (130 mm · auch 100 mm)
40	=	**Auskragung** (40 / 80 mm · H: Holzmontage)

+ Noch mehr Artikel, Ausführungen und Zubehör unter www.arp.bz

BAUTEIL-LEGENDE [1] - [5]

- **[1]** Montagefuß MV
- **[2]** 3x Justierschrauben M6
- **[3]** Betonschraube
- **[4]** Pfostenschrauben
- **[5]** Handlaufträger (HT / HTI)

HINWEIS:
Befestigung mit Injektionsmörtel

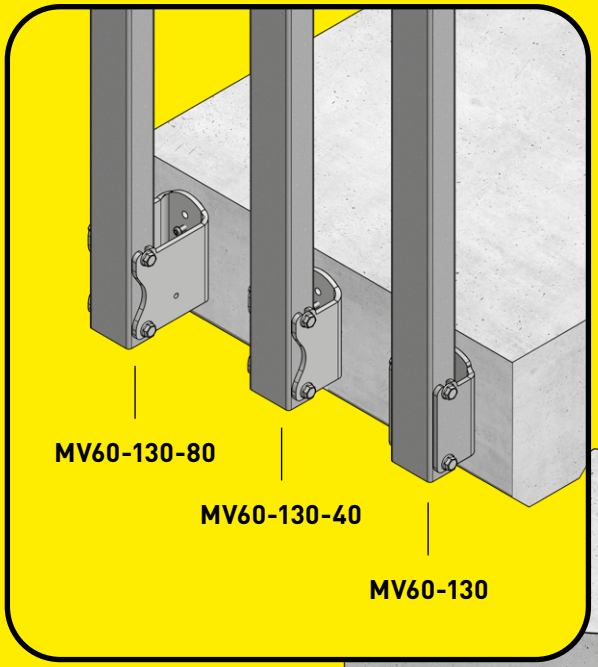

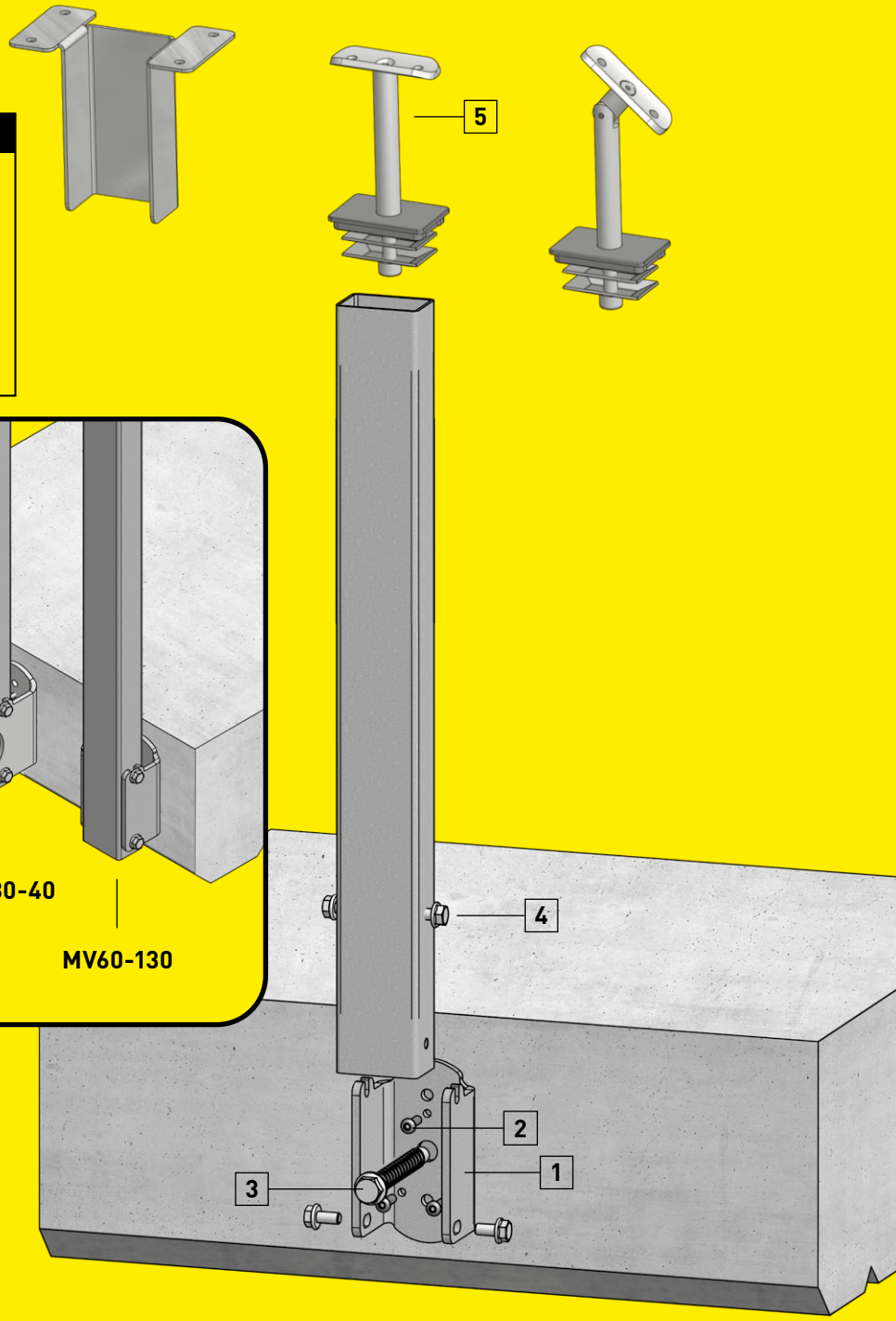

ZAUNMONTAGE AUF BETON ZUM AUFDÜBELN

MZ40-80
MONTAGEFUSS (ZAUNFUSS) HORIZONTAL
für Pfosten 40/40 (Länge 80 mm)

MZ40-100
MONTAGEFUSS (ZAUNFUSS) HORIZONTAL
für Pfosten 40/40 (Länge 100 mm)

MZ40-130
MONTAGEFUSS (ZAUNFUSS) HORIZONTAL
für Pfosten 40/40 (Länge 130 mm)

MZ60-100
MONTAGEFUSS (ZAUNFUSS) HORIZONTAL
für Pfosten 60/40 (Länge 100 mm)

MZ60-130
MONTAGEFUSS (ZAUNFUSS) HORIZONTAL
für Pfosten 60/40 (Länge 130 mm)

MZ80-100
MONTAGEFUSS (ZAUNFUSS) HORIZONTAL
für Pfosten 80/80 (Länge 100 mm)

MZ80-130
MONTAGEFUSS (ZAUNFUSS) HORIZONTAL
für Pfosten 80/80 (Länge 130 mm)

MZ90-100
MONTAGEFUSS (ZAUNFUSS) HORIZONTAL
für Holzpfosten 90/90 (Länge 100 mm)



ZAUNMONTAGE AUF BETON ZUM AUFDÜBELN

01 Bohrloch auf gewünschten Abstand einteilen und bohren.

02 Bohrloch und Montagefläche von Staub säubern.

03 Injektionsmörtel vorne und hinten vom Bohrloch auftragen.

04 Den Montagefuß [1] aufsetzen, ausrichten (mit Hilfe einer Dosenlibelle) und den Mörtel aushärten lassen, anschließend die Betonschraube [2] festziehen.

05 Beim Zaunpfosten die obere Pfostenschraube [3] eindrehen und auf den Montagefuß [1] setzen, untere Pfostenschraube [3] eindrehen, mit Wasserwaage ausrichten und festschrauben.

06 Endkappe [4] oben in den Zaunpfosten einsetzen.

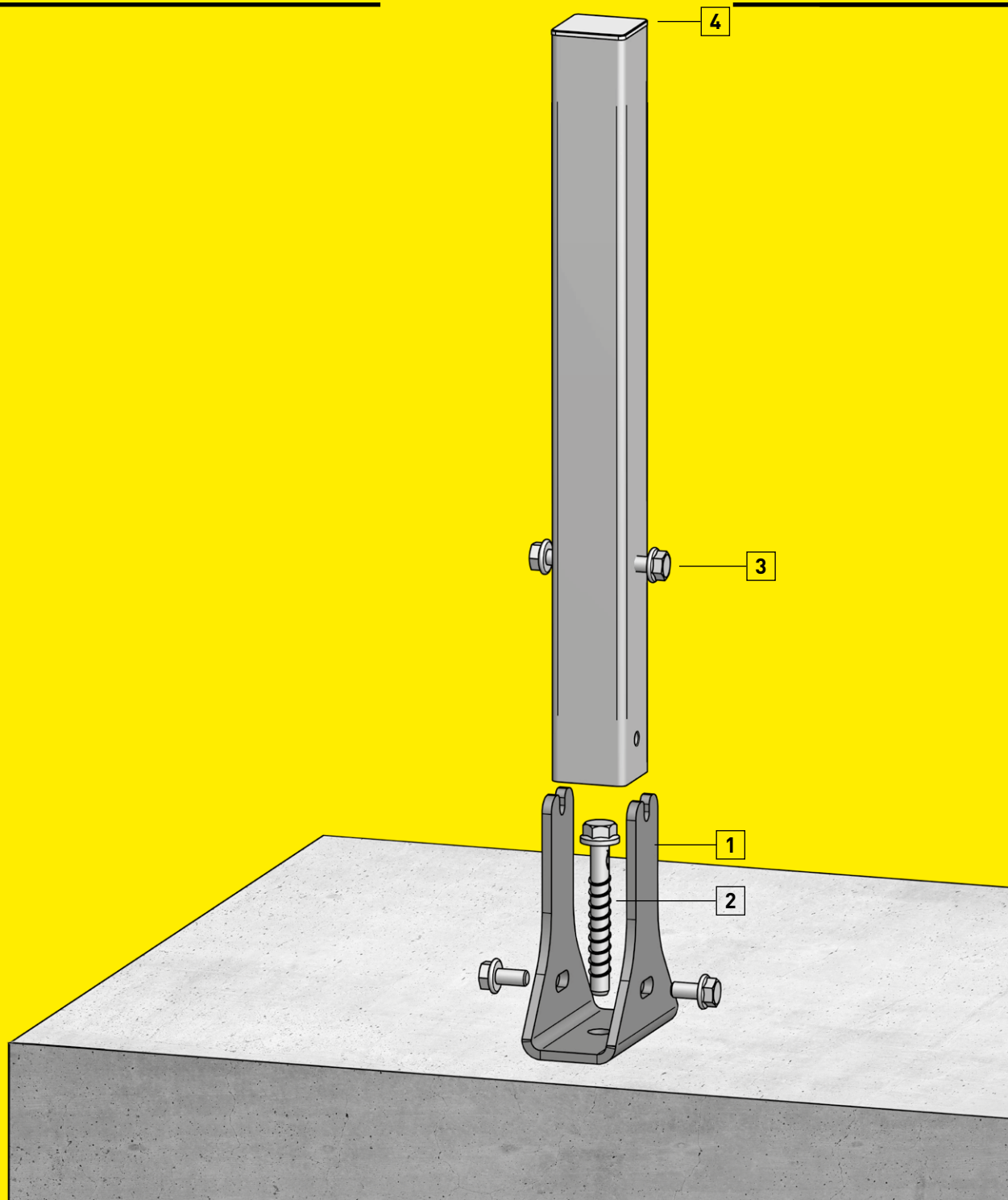

BAUTEIL-LEGENDE [1] - [4] / TECHNISCHE DATEN

[1] Montagefuß (Zaunfuß) MZ
[2] Betonschraube
[3] Pfostenschrauben (oben / unten am Zaunpfosten)
[4] Witterungsbeständige Endkappe für Zaunpfosten

HINWEIS: Befestigung mit Injektionsmörtel
PFOSTEN: Stahlpfosten 40/40, 60/40, 80/80 mm oder Holzpfosten 90/90 mm

ARTIKELBEZEICHNUNG · BEISPIEL: MZ40-100

MZ = **Montagefuß Zaun** (horizontal zum Aufdübeln)
40 = **Steher / Pfosten** (40/40, 60/40, 80/80 · 90: Holz 90/90)
100 = **Länge Fuß** (100 mm · auch 80 / 130 mm)

+ Noch mehr Artikel, Ausführungen und Zubehör unter www.arp.bz



FÜLLUNGEN FÜR BALKON UND ZAUN

Bei der Auswahl der Füllung empfehlen wir die Verwendung von HPL-Platten.

HPL-Platten (High Pressure Laminate / Hochdruck-Schichtpressstoffplatten) überzeugen im Außenbereich durch entscheidende Qualitätsvorteile:

+ EXTREM WITTERUNGS- UND UV-BESTÄNDIG
+ KRATZFEST, SCHLAGZÄH UND FORMSTABIL
+ HOHE TEMPERATURBESTÄNDIGKEIT
+ PFLEGELEICHT UND LEICHT ZU REINIGEN
+ GROSSE DEKOR- UND FARBVIELFALT

Neben vielen Unifarben sind authentische Holz-, Stein- und Metalloberflächen in verschiedenen Strukturen und Materialdicken erhältlich.

+ WERKSEITIGER ZUSCHNITT, KANTENFASUNG / BOHRUNGEN

ALTERNATIVE FÜLLUNGSMATERIALIEN

Alternativ kann das ARP-System selbstverständlich auch mit anderen Füllungen kombiniert werden: Holz, Glas, Stein oder Metall / Blech.

ALLE DEKORE UND ARTIKEL IM ONLINE-SHOP

Entdecken Sie alle HPL-Dekore sowie unser gesamtes **Balkon- und Zaunsortiment direkt unter www.arp.bz**

Bei den **ALUMINIUM-HANDLÄUFEN** haben Sie erneut eine **GROSSE AUSWAHL** an verschiedenen **FARB- SOWIE HOLZDEKOREN!**

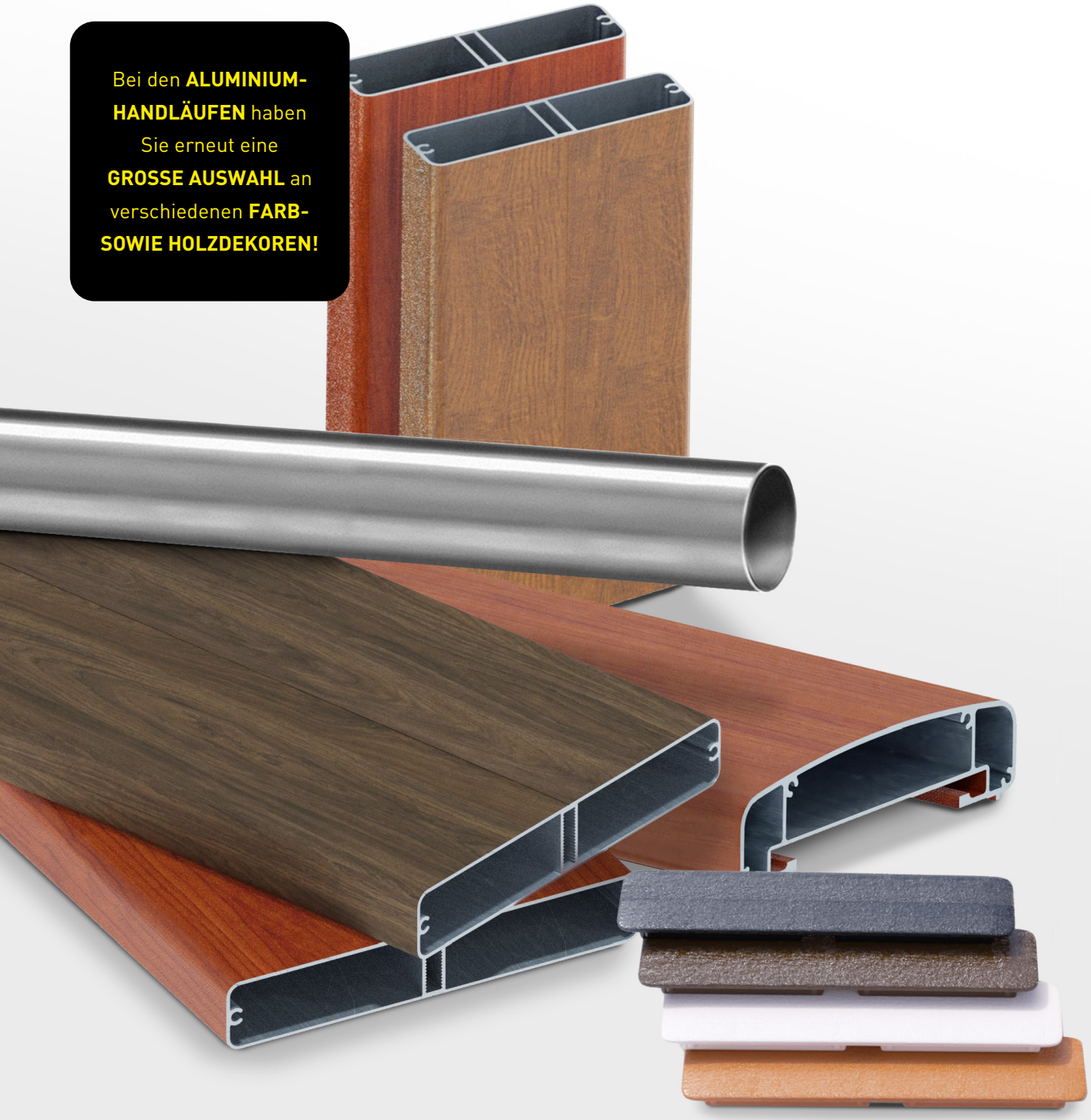

HANDLAUFTRÄGER UND HANDLÄUFE

HTI40 / HTI60
Handlaufträger für Edelstahl-Handlauf

HLI42,4
Edelstahl-Handlauf Ø 42,4 x 2 mm

HT40 / HT60
Handlaufträger für Aluminium-Handlauf

HLA100
Aluminium-Handlauf 100x25 mm

HLA120
Aluminium-Handlauf 120x25 mm

HLA150
Aluminium-Handlauf 150x25 mm

HLA138
Aluminium-Handlauf 138 mm

PFOSTEN / TRÄGER

PF40 / PF60 / PF80
40x40 / 60x40 / 80x80 mm Stahlprofil verzinkt

(auch pulverbeschichtet nach RAL erhältlich)

BALKON: Standardlängen 1200 mm, 1350 mm
ZAUN: Standardlängen 750 mm, 840 mm, 930 mm
(auf Maß als Sonderanfertigung)
+ Auf Wunsch inkl. Bohrungen / Fließbohr-Gewinde

QT Querträger / Halterungen für Latten-/Plattenmontage



+ EINFACHES MONTAGESYSTEM: SCHNELLE UND EXAKTE BAUWEISE GARANTIERT
+ HÖCHSTE QUALITÄT BEI DEN MATERIALIEN UND DER VERARBEITUNG (EN 1090-1)
+ WARTUNGSFREIE SYSTEME
+ SCHNELLE LIEFERUNG AB WERK
+ FAIRER PREIS
+ INDIVIDUELLE BERATUNG

NOCH MEHR ARTIKEL IN UNSEREM ONLINE-SHOP:
Entdecken Sie unser gesamtes Sortiment, weitere Ausführungen
und das komplette Montagezubehör direkt unter www.arp.bz

Wir beraten Sie gerne - Sie erreichen uns unter:

T: +39 0474 830830 · M: +39 340 6098538
info@arp.bz · **www.arp.bz**

ARP des Ausserhofer Richard
Luttach - Ahrner Straße 15, I-39030 Ahrntal (BZ)
MwSt.-Nr.: IT02636050219 · arp@pec.cloud

ARP.bz

WWW.ARP.BZ